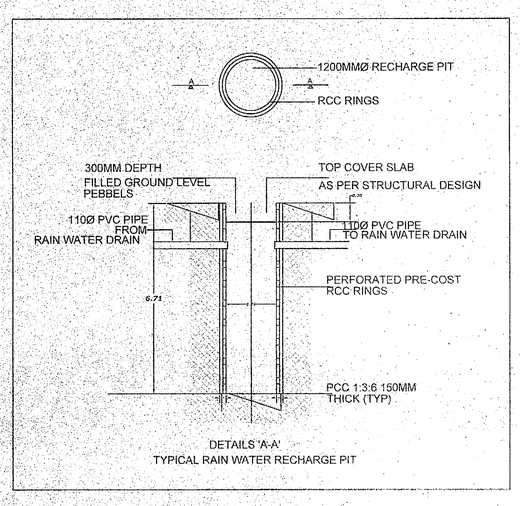

FAR AREA STATEMENT

FLOOR	GROSS AREA (SQM) WING - A	WING - B	GROSS BU AREA	CUT OUT DEDUCTION	BUILT UP AREA (SQM)	NON FAR AREA LIFT DEDUCTION (SQM)	PARKING (SQM)	NET FAR AREA (SQM)
BASEMENT FLOOR	1628.70	977.10	2605.80	0.00	2605.80	18.10	2541.32	46.38
GROUND FLOOR	1003.72	734.52	1738.24	0.00	1738.24	18.10	1673.76	46.38
FIRST FLOOR	977.41	701.21	1678.62	79.12	1599.50	18.10	0.00	1581.40
SECOND FLOOR	1005.41	734.64	1740.05	79.12	1660.93	18.10	0.00	1642.83
THIRD FLOOR	1005.41	723.89	1729.30	79.12	1650.18	18.10	0.00	1632.08
FOURTH FLOOR	1005.41	723.89	1729.30	79.12	1650.18	18.10	0.00	1632.08
FIFTH FLOOR	1005.41	734.64	1740.05	79.12	1660.93	18.10	0.00	1642.83
SIXTH FLOOR	1005.41	723.89	1729.30	79.12	1650.18	18.10	0.00	1632.08
SEVENTH FLOOR	322.00	723.89	1045.89	31.53	1014.36	13.33	0.00	1001.03
TOTAL AREA	8953.05	6771.29	15724.34	506.25	15218.09	158.13	4215.08	10857.11

	CALCULATIONS	
	PROPOSED FAR = TOTAL FAR AREA / PLOT AREA = 10857.11 / 4857.99 = 2.235	
	CAR PARKING	
11	TOTAL NUMBER OF UNITS	112
12	TOTAL NO. OF CAR PARK REQ. @ 1 PER EACH UNITS MORE THEN 150 SQM AND LESS THEN 225 SQM	112 NUMBER
13	ADD 10% OF VISITORS CARS	12 CARS
14	TOTAL	124 CARS
15	CAR PARKING PROVIDED IN (BF + GF)	(72 + 41) = 113 CARS
16	CAR PARKING REQUIRED	(112 + 12) = 124 CARS
17	CAR PARKING PROVIDED	113 + 12 = 125 CARS

	CALCULATIONS	
1	TOTAL SITE AREA	1ACRE 8 GUNTAS - 4857.99 SQM
2	PERMISSABLE F.A.R.	2.25
3	PERMISSABLE F.A.R. AREA	10930.47 SQM
4	F.A.R AREA ACHIEVED	10857.11 SQM
5	F.A.R % ACHIEVED	2.235 < 2.25
6	AREA TO BE RELEASED FOR ROAD WIDENING AS PER RMP 2015	166.07SQM
7	PERMISSABLE GROUND COVERAGE	50%
8	GROUND COVERAGED ACHIEVED COVERAGE AREA CALCULATION: (4857.99 - 166.07 = 4691.92) (1691.86 / 4691.92 * 100) = 36%	36% < 50%
9	HEIGHT OF BUILDING	23.60 M < 24 .00M
10	SETBACK MINIMUM	8.00 MTS

NO. OF UNITS

SL	FLOORS	WING- A	WING - B	TOTAL
1	FIRST FLOOR	10	07	17
2	SECOND	10	07	17
3	THIRD	10	07	17
4	FOURTH	10	07	17
5	FIFTH	10	07	17
6	SIXTH	10	07	17
7	SEVENTH	03	07	10
1	TOTAL	63	49	112

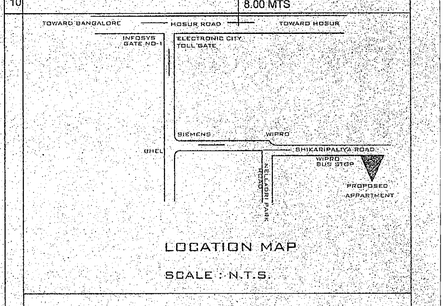

OWNER'S SIGNATURE

1- LANDLORD MR. SAFFEAR KHAN

2- DEVELOPERS G R PROPERTY DEVELOPERS

M R BUILDCON PVT. LTD.

JHANAVI HEIGHTS PVT. LTD

ENGINEER /ARCHITECT

BCC/BL-3.6/ E-4067/2014-15

PROJECT TITLE

PROPOSED RESIDENTIAL APARTMENT BUILDING AT SY. NO. 68/1, MARGONDANAHALLI VILLAGE, JIGANI HOBLI, ANEKAL TALUK
DC CONVERSION ORDER NO. --
B D A NOC -

DRAWING TITLE

SITE - PLAN

SCALE = 1:100

DATE : 26-12-2014

DRG. NO. JHA-01 OF 9

PROPOSED BUILDING	
SITE BOUNDARY	
BUILDING EXTENT	
SETBACK LINE	
BASEMENT EXTENT	
ROAD WIDENING AREA	
ROAD WIDENING	

ಪಾಲಿಸಬೇಕಾದ ಷರತ್ತುಗಳು

1) ಸದರಿ ಅರ್ಜಿದಾರರವರಿಗೆ ಕಾಯ್ದಿರಿಸಿದಂತೆ 166.07 ಚ.ಮೀ. ವಿಸ್ತೀರ್ಣದ ಜಾಗವನ್ನು ಪ್ರಾಧಿಕಾರ ಸ್ವಾಧೀನ ಪಡಿಸಿಕೊಳ್ಳುವುದು ಮತ್ತು ಅದನ್ನು ಅರ್ಜಿದಾರರವರು ಉಚಿತವಾಗಿ ಹಿಂತಿರುಗಿಸಿ ಪತ್ರವನ್ನು ಮೂಲಕ ಕಾಯ್ದಿರಿಸಿಕೊಳ್ಳುವುದು.

2) ಸಂಬಂಧಪಟ್ಟ ಪ್ರಾಧಿಕಾರ ಸಂಸ್ಥೆಯಿಂದ ಸದರಿ ಕಟ್ಟಡ ಕಾಮಗಾರಿಗೆ ಸಂಬಂಧಿಸಿದಂತೆ ಲೈಸೆನ್ಸ್ ಪಡೆದ ನಂತರವೇ ಪ್ರಾಧಿಕಾರದಿಂದ ಕಟ್ಟಡ ಪರವಾನಿಗೆ ಪಡೆಯುವ ಸಂದರ್ಭದಲ್ಲಿ ಹಾಜರುಪಡಿಸಿಕೊಳ್ಳುವುದು ಕಡ್ಡಾಯವಾಗಿರುತ್ತದೆ.

3) ಪ್ರಾಧಿಕಾರದಿಂದ ಮಂಜೂರಾದ ನಕ್ಷೆಯ ಪ್ರತಿಯನ್ನು ಕಟ್ಟಡ ನಿರ್ಮಾಣ ಮಾಡುವ ಸ್ಥಳದಲ್ಲಿ ಅಳವಡಿಸತಕ್ಕದ್ದು. [illegible]

4) ಪ್ರಾಧಿಕಾರದಿಂದ ಮಂಜೂರಾದ ನಕ್ಷೆಯ ಪ್ರಕಾರ ಕಟ್ಟಡ ನಿರ್ಮಾಣ ಮಾಡತಕ್ಕದ್ದು.

5) ಕಟ್ಟಡ ನಿರ್ಮಾಣದ ಸಂಬಂಧಿಸಿದಂತೆ ಮಿತಿ ಉಲ್ಲಂಘನೆ ಮಾಡಿದ ಸಂದರ್ಭದಲ್ಲಿ [illegible] ಕಟ್ಟಡದ ಸ್ವಾಧೀನ ಪ್ರಮಾಣ ಪತ್ರ (Occupation Certificate) [illegible]

6) ಅರ್ಜಿದಾರರು ಭೂಪರಿವರ್ತನೆ ಮಾಡಿಸಿಕೊಳ್ಳುವುದು ಕಡ್ಡಾಯವಾಗಿರುತ್ತದೆ. [illegible] ವ್ಯತ್ಯಯವಾದಲ್ಲಿ ಕಟ್ಟಡ ಪರವಾನಿಗೆಯನ್ನು ಹಾಗೂ ಕಾಮಗಾರಿಯನ್ನು ಸ್ಥಗಿತಗೊಳಿಸಲಾಗುವುದು.

7) ಕಟ್ಟಡ ಮಂಜೂರಾತಿಯು ಕರಡು ಯೋಜನೆ ಆಧಾರದಲ್ಲಿ ನೀಡಿರುತ್ತದೆ. [illegible]

8) ಕಟ್ಟಡ ನಿರ್ಮಾಣ ಪೂರ್ಣವಾದ ಪ್ರಮಾಣಪತ್ರವನ್ನು (Lease) [illegible] ಪಡೆದುಕೊಳ್ಳುವುದು ಕಡ್ಡಾಯವಾಗಿರುತ್ತದೆ. [illegible]

9) ಅರ್ಜಿದಾರರು ಕಟ್ಟಡ ನಕ್ಷೆ ಮಂಜೂರಾತಿ ಸಮಯದಲ್ಲಿ ಬಳಕೆ ಆದಂತೆ ಯಾವುದೇ ಅನ್ಯತ್ರ ಕಟ್ಟಡ ಕಟ್ಟಲು ಉದ್ದೇಶಿಸಿದ್ದಲ್ಲಿ ಮತ್ತು ಅದನ್ನು ಸಂಬಂಧಿಸಿದಂತೆ ಕಟ್ಟಡ ಪರವಾನಿಗೆಗೆ ಕಟ್ಟಡ ಪ್ರಾಧಿಕಾರದಿಂದ ಪಡೆದುಕೊಳ್ಳುವುದು.

10) ಅರ್ಜಿದಾರರು ಅವಶ್ಯಕತೆ ಪ್ರಾಧಿಕಾರದಿಂದ ಪಡೆದು ಅವರಿಗೆ ಸೂಚಿಸಿದಂತೆ ಕಟ್ಟಡದ ಸುತ್ತಲೂ ಕಡ್ಡಾಯವಾಗಿ [illegible] ಪ್ರಾಧಿಕಾರದ ಷರತ್ತುಗಳಿಗೆ ಒಳಪಟ್ಟು ಕಟ್ಟಡ ಕಟ್ಟಿಕೊಳ್ಳುವುದು ಕಡ್ಡಾಯವಾಗಿರುತ್ತದೆ.

11) ಅರ್ಜಿದಾರರು ಕಟ್ಟಡಕ್ಕೆ ಬೇಕಾದ ವಿದ್ಯುತ್ಸರಬರಾಜು ಮತ್ತು ಇತರೆ ವ್ಯವಸ್ಥೆಗಾಗಿ ಸಂಬಂಧಪಟ್ಟ ಇಲಾಖೆಯವರಿಗೆ ಅಗತ್ಯ ಹಣ ಪಾವತಿಸಿ ಕಾಮಗಾರಿಯನ್ನು ಕೈಗೊಳ್ಳತಕ್ಕದ್ದು.

12) ಕಟ್ಟಡದ ಗೋಡೆಯ, ಸುತ್ತಲಿನ ಜಾಗದ ವಿನ್ಯಾಸಗಳಿಗೆ ಮೇರೆಗೆಯಾಗಿ ಅರ್ಜಿದಾರರು ಪ್ರಾಧಿಕಾರದ ಯಾವುದೇ ನಿಯಮಗಳು ಅನ್ವಯವಾಗುವಂತೆ, ಈ ಜಾಗಗಳಿಗೆ ಸೂಕ್ತ ಅಭಿವೃದ್ಧಿಯನ್ನು ಅನ್ವಯಿಸಿದಂತೆ ಕೈಗೊಳ್ಳತಕ್ಕದ್ದು.

13) ಯೋಜನೆಯಲ್ಲಿ ಮಳೆ ನೀರು ಕೊಯ್ಲುಗಾಗಿ ನಕ್ಷೆ ಸಲ್ಲಿಸುವುದು ಕಡ್ಡಾಯವಾಗಿರುತ್ತದೆ. [illegible] ಕಡ್ಡಾಯವಾಗಿರುತ್ತದೆ.

14) ಕುಡಿಯುವ ನೀರು ಹಾಗೂ ಒಳಚರಂಡಿ ನೀರಿಗಾಗಿ ಪ್ರತ್ಯೇಕ ಪೈಪ್ ಲೈನ್‌ಗಳನ್ನು (Dual Piping System) ಅಳವಡಿಸುವುದು.

15) ಅರ್ಜಿದಾರರು ಒಳಚರಂಡಿ ವ್ಯವಸ್ಥೆ ಕಾಮಗಾರಿಯನ್ನು ಸಂಬಂಧಪಟ್ಟ ಅಥಾರಿಟಿ (BWSSB & DB) ನಿಗದಿಪಡಿಸಿದ ಷರತ್ತು ಮತ್ತು ಅಳತೆಯಂತೆ ಮಾಡಿ ಅವರಿಗೆ ಹಣ ಪಾವತಿಸಿ ಕಾಮಗಾರಿಯನ್ನು ಮಾಡಿಕೊಳ್ಳುವುದು.

16) ಅರ್ಜಿದಾರರು Occupancy Certificate ಅನ್ನು ಪಡೆಯಲು ಪ್ರಾಧಿಕಾರಕ್ಕೆ ಅರ್ಜಿ ಸಲ್ಲಿಸುವ ಸಮಯದಲ್ಲಿ ನೀರು ಸಂಸ್ಕರಣಾ ಕಾರ್ಯವನ್ನಿರಿಸಿದ Sewage Treatment Plant ಹಾಗೂ Rain Water Harvesting ಅನ್ನು ನಿರ್ಮಿಸಿ ಸಂರಕ್ಷಣೆಗಾಗಿ ಸಿದ್ಧಗೊಳಿಸಿದಂತೆ BWSSB ಯವರ ಪತ್ರವನ್ನು ಲಗತ್ತಿಸಿ ಸಲ್ಲಿಸತಕ್ಕದ್ದು. ಹಾಗೂ ಕೊಳವೆ ಬಾವಿಗೆ ನಿರ್ಬಂಧಿತ ಮಂಜೂರಿಯಿದಲ್ಲಿ ಸದರಿ ಯೋಜನೆಯ ಸಮೀಪದಲ್ಲಿ ಯಾವುದೇ ಕೊಳವೆ ಬಾವಿಗಳಿರುವುದಿಲ್ಲವೆಂದು ಸ್ಥಳ ಪರಿಶೀಲನೆ ಮಾಡಿಸಿ ಸಲ್ಲಿಸತಕ್ಕದ್ದು.

17) ಅರ್ಜಿದಾರರು Buffer Zone ನಲ್ಲಿ ಗಿಡಗಳನ್ನು ನೆಡುವುದು ಕಡ್ಡಾಯವಿರುತ್ತದೆ.

18) ಕೃಷಿ ಕೆಲಸಗಳಿಗೆ ಬಳಸುವಂತೆ ಉಳಿಸುವುದು ಕಡ್ಡಾಯವಾದ ಪ್ರದೇಶದ ಎರಡು ಬದಿಗಳಿಗೆ ಕನಿಷ್ಠ 100 ಮೀ ಅಳತೆಗೆ ಅರ್ಜಿದಾರರು ಸ್ವಂತ ಖರ್ಚಿನಲ್ಲಿ ಅಳವಡಿಸಿಕೊಳ್ಳುವುದು.

19) ಅರ್ಜಿದಾರರು ಮಾಡುವ ಡಿಟೆಯಿಲ್ ಪ್ಲಾನ್, ಲೇಔಟ್, master ಪ್ಲಾನ್‌ನಲ್ಲಿ ತ್ಯಾಜ್ಯಗಳನ್ನು ಸಂಗ್ರಹಿಸಿ Drywaste ಮತ್ತು Wetwaste ಅನ್ನು ಬೇರ್ಪಡಿಸಿ ನಿರ್ವಹಣೆ ಕೃಷ್ಟಕ್ಕೆ ಸಾಗಿಸಲು ನಕ್ಷೆ ಸಲ್ಲಿಸುವುದು ಕಡ್ಡಾಯವಾಗಿ ಮಾಡಿಕೊಳ್ಳತಕ್ಕದ್ದು.

20) ಸ್ಥಳದಾನ ಅಥಾರಿಟಿಗಾಗಿ, ಅಮೀಸ ಅಥಾರಿಟಿಗಳಾದ ದಿನಾಂಕ: 04-03-2005 ರಂದು ಹಿಡಿಸಿದ ಪರಿಹಾರಗಳಿಗೆ ಅರ್ಜಿದಾರರು ಬದ್ಧರಾಗಿರತಕ್ಕದ್ದು.

21) ಅರ್ಜಿದಾರರು ನೀರು ಸರಬರಾಜಿಗಾಗಿ ಸಂಬಂಧಪಟ್ಟ ಅಥಾರಿಟಿಯ (BWSSB) ಅಭಿಪ್ರಾಯದಂತೆ ನೀರಿಗಾಗಿ ಕೆಳ್ಳು ಸ್ಥಳದ ವ್ಯವಸ್ಥೆ ಮಾಡಿಕೊಳ್ಳುವುದು.

22) ಅರ್ಜಿದಾರರು ವಿದ್ಯುತ್ ಪ್ರತಿ ಪ್ಲಾನ್ ಪಾವರ್, RWH, SWH, Garbage Yard ಹಾಗೂ S.T.P. ಗಾಗಿ (ಮಂಜೂರಾದ ನಕ್ಷೆಯಲ್ಲಿ ಗುರುತಿಸಿದಂತೆ) ಮೀಸಲಿಟ್ಟಿದ್ದು ಅದನ್ನು ಸಾಧಿಸುವುದು.

23) ಅರ್ಜಿದಾರರು ಯೋಜನೆ / ಕಟ್ಟಡ ನಿರ್ಮಾಣದಲ್ಲಿ ಅಳತೆ ವ್ಯತ್ಯಾಸ ಕಂಡುಬಂದಲ್ಲಿ ಅಥವಾ ಕಟ್ಟಡದ ಸ್ಥಿರತೆಯನ್ನು ಕುರಿತಂತೆ ಸಂಶಯ ಕಂಡುಬಂದಲ್ಲಿ ಸಂಬಂಧಪಟ್ಟ Structural Engineer ರವರಿಂದ ಕೈಪಿಸಿಕೊಂಡು ಅರ್ಜಿ ಜೊತೆಯಲ್ಲಿ ಸಲ್ಲಿಸುವುದು ಕಡ್ಡಾಯವಾಗಿರುತ್ತದೆ. ಕಟ್ಟಡದ ಸ್ಥಿರತೆಯ ಬಗ್ಗೆ ಸಂಶಯ ಕಂಡುಬಂದಲ್ಲಿ ಸಂಬಂಧಪಟ್ಟ Structural Engineer ರವರಿಂದ ಸರ್ಟಿಫಿಕೆಟ್-2 ರನ್ನು ಪಡೆದು ಸಲ್ಲಿಸತಕ್ಕದ್ದು (Affidavit) ಪ್ರಾಧಿಕಾರದವರಿಗೆ ಸಲ್ಲಿಸುವುದು ಸಂಬಂಧಪಟ್ಟ ಕಟ್ಟಡವನ್ನು ನಿರ್ಮಿಸಿದ ಬಗ್ಗೆ ಖಚಿತಪಡಿಸಿಕೊಳ್ಳತಕ್ಕದ್ದು.

24) ಅರ್ಜಿದಾರರು ಯೋಜನೆ / ಕಟ್ಟಡ ನಿರ್ಮಾಣ ಕಾಮಗಾರಿ ಪೂರ್ತಿಯಾದ ನಂತರ ಸಂಬಂಧಪಟ್ಟ ವಿನ್ಯಾಸಗಾರರಿಂದ (Architect) ಧೃಢೀಕರಿಸಿದ ಹಾಗೂ ಕಟ್ಟಡ ಕಾಮಗಾರಿ ಪೂರ್ತಿಯಾದ ನಂತರ ವಿನ್ಯಾಸಗಾರರಿಂದ Completion Certificate ಪಡೆದು ಸಲ್ಲಿಸತಕ್ಕದ್ದು.

25) ಅರ್ಜಿದಾರರು ಕಟ್ಟಡದಲ್ಲಿನ ವಿದ್ಯುತ್ತೀಕರಣ ಕಾಮಗಾರಿಗಳನ್ನು ಪೂರ್ತಿಯಾದ ನಂತರ ಸಂಬಂಧಪಟ್ಟ Electrical Contractor ರವರಿಂದ ಮಾಡಿಸಿಕೊಳ್ಳತಕ್ಕದ್ದು.

26) ಅರ್ಜಿದಾರರು ಕಟ್ಟಡ ನಿರ್ಮಾಣ ಸಮಯದಲ್ಲಿ ಕಟ್ಟಡ ನಿರ್ಮಾಣ ಸಾಮಗ್ರಿಗಳಾದರೂ ಅನ್ಯತ್ರ ಸಾಮಗ್ರಿಗಳಿಂದಾಗಲೀ ಅಕ್ರಮವಾಗಿ ಸಾರ್ವಜನಿಕ ಸ್ಥಳದಲ್ಲಿ ಮಾಡಿದ ಸಂದರ್ಭದಲ್ಲಿ ಸಂಬಂಧಪಟ್ಟ ಕಾಮಗಾರಿಯನ್ನು ಕೂಡಲೇ ಸ್ಥಗಿತಗೊಳಿಸಲಾಗುವುದು. ಹಾಗೂ ಸ್ಥಳದಲ್ಲಿ ಸಾಮಗ್ರಿಗಳನ್ನು ಸಂಬಂಧಪಟ್ಟವರಿಂದ ಸ್ವಂತ ಖರ್ಚಿನಲ್ಲಿ ತೆರವುಗೊಳಿಸಲಾಗುವುದು.

27) ಅರ್ಜಿದಾರರು ನಕ್ಷೆ ಮಂಜೂರಾತಿಗಾಗಿ ಮಾಡುವಂತೆ ಕೆಳ್ಳು ಬಾಬತ್ತಿಗಳನ್ನಾದರೂ ಸಲ್ಲಿಸಿರುವುದು ಕಂಡುಬಂದಲ್ಲಿ ಮಂಜೂರಾದ ನಕ್ಷೆಯನ್ನು ಹಿಂಪಡೆಯಲಾಗುವುದು ಹಾಗೂ ಅವರು ಕಟ್ಟಿರುವ ಕಟ್ಟಡ ಕೂಡಲೆ ಸಕ್ರಮಗೊಳಿಸಲಾಗುವುದು.

28) ಕಟ್ಟಡ ನಿರ್ಮಾಣದ ಸಮಯದಲ್ಲಿ ಸಂಬಂಧಿಸಿದಂತೆ ಆಗುವ ಇನ್ನಿತರೆ ಖರ್ಚುಗಳಿಗೆ ಮಾಲೀಕರೇ ಹೊಣೆಗಾರರು ಹಾಗೂ ಅದು ಯಾವುದೇ ಸಂದರ್ಭದಲ್ಲಿ ಅಥವಾ ಯಾವುದೇ ಕಾರಣಕ್ಕೆ ಹೆಚ್ಚಾಗಲಿ ಅದನ್ನು ಮಾಲೀಕರೇ ಭರಿಸತಕ್ಕದ್ದು.

29) ಇಲಾಖೆಯ ಅಧಿಕೃತ ಪ್ರಾಧಿಕಾರವು ಆಗಾಗ್ಗೆ ನೀಡಿರುವ ಷರತ್ತುಗಳಿಗೆ ಅರ್ಜಿದಾರರು ಬದ್ಧರಾಗಿರತಕ್ಕದ್ದು.

	ಕಟ್ಟಡ ನಕ್ಷೆ ಮಂಜೂರಾತಿಗೆ ಕೆಳ್ಳುಗಳು ಈ ಕೆಳಗಿನಂತಿವೆ : -	(ಮೊತ್ತ ರೂಗಳಲ್ಲಿ)
1	ನಕ್ಷೆ ಪರಿಶೀಲನಾ ಶುಲ್ಕ	680224
2	ನೆಲ ಬಾಡಿಗೆ	680224
3	ಅಭಿವೃದ್ಧಿ ಶುಲ್ಕ :	30437
4	ಶೌಚಾಲಯ ನಿರ್ಮಾಣದ ಶುಲ್ಕ	9716
5	ಉಪಯೋಗ ಶುಲ್ಕ ಎ.ಡಿ	1064650
6	ಭದ್ರತಾ ಠೇವಣಿ.	760905
7	ನಕ್ಷೆ ಪ್ರತಿಗಳ ಶುಲ್ಕ	63000
8	ಕೆರೆ ಅಭಿವೃದ್ಧಿ ಶುಲ್ಕ ಪ್ರಾಧಿಕಾರದ ಠರಾವು ನಂಬಿಕೆ : 82/2012 ದಿನಾಂಕ: 28.03.2012.	120000
	ಒಟ್ಟು ಹಾಕಿರುವುದಕ್ಕೆ ಮೊತ್ತ	32,65,164.00

(ಮೇಲಿನ್ನದರಲ್ಲಿ ಅಭಿವೃದ್ಧಿ ಅಧಿಕಾರಿಯವರು ಸಾಧಿಸಿದ ಒಂದನೆಯದಾಗಿ ಅಧಿಕೃತವಾಗಿ ಪಡೆಯಬೇಕು ಮೊತ್ತವೆಗಳು ಮಾತ್ರ)

	The plan has been approved by H'ble Commissioner Vide Approval No. 1509, date: 27.05.2015.	
	The Applicant has remitted the fees vide Challan No: 249, Dated: 28-09-2015.	

ಕಡತ/ಅಕ್ಷ/ಅಅ -1/ಎಸ್.2/ಪಿ/22 /20.1.2016
ಬೆಂಗಳೂರು ಅಭಿವೃದ್ಧಿ ಪ್ರಾಧಿಕಾರ, ಬೆಂಗಳೂರು ಪಶ್ಚಿಮ ನೀಡಿರುವ ಪರವಾನಿಗೆಯು ಎರಡು ವರ್ಷಗಳ ಅವಧಿಗೆ (14-10-2015 ರಿಂದ 13-10-2017) ಮಾತ್ರ ಮಾನ್ಯತೆ ಹೊಂದಿರುತ್ತದೆ.
ಆಯುಕ್ತರು ಪರವಾಗಿ
14/10/2015 ಬೆಂಗಳೂರು ಅಭಿವೃದ್ಧಿ ಪ್ರಾಧಿಕಾರ
ಬೆಂಗಳೂರು.

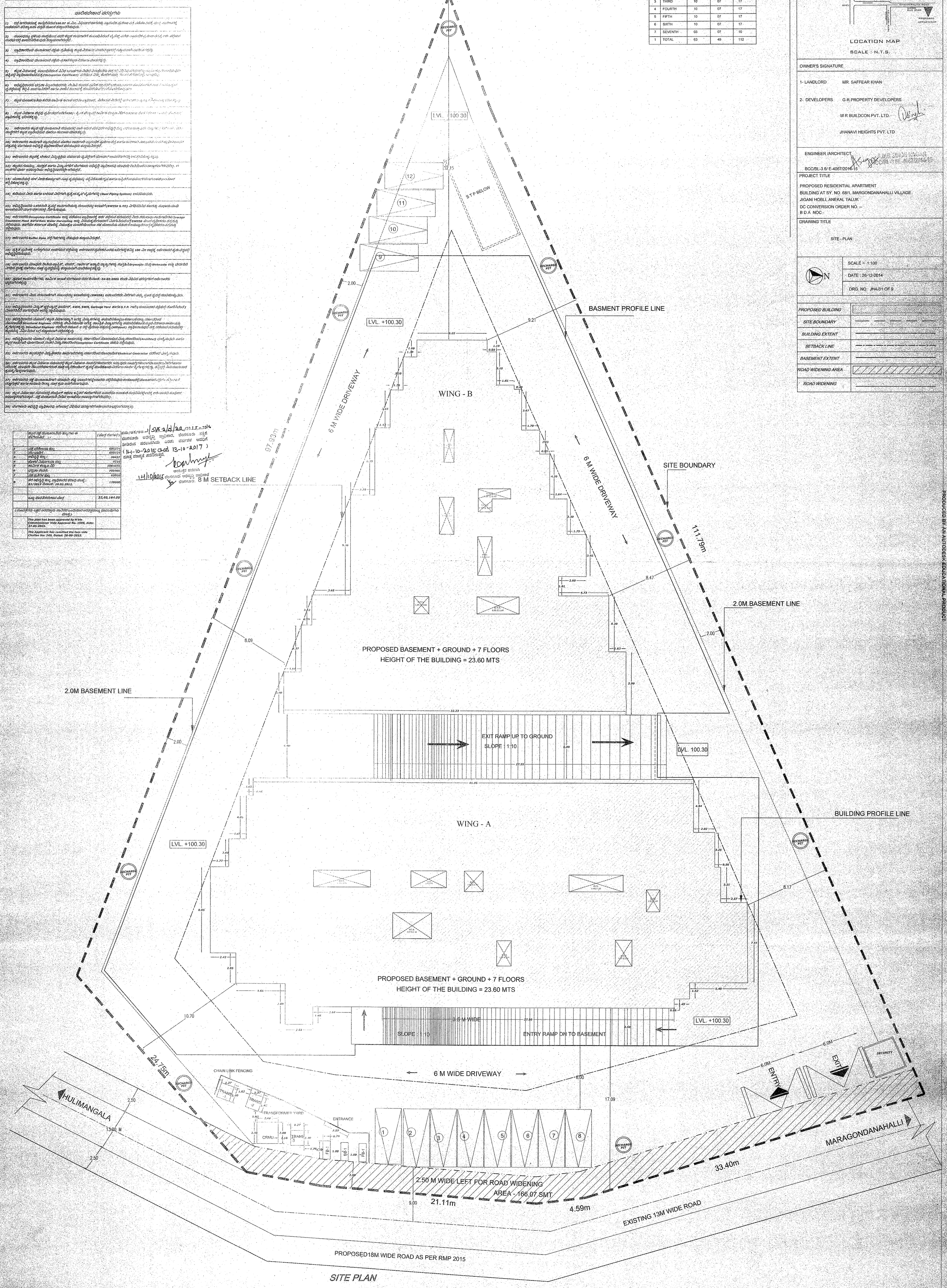

SITE PLAN

PRODUCED BY AN AUTODESK EDUCATIONAL PRODUCT